MUFLA EXTERNA / PONTO DE ENTREGA

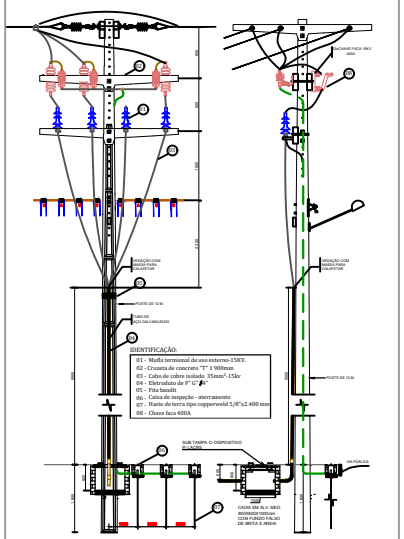

TRAVESSIA DE PASSEIO

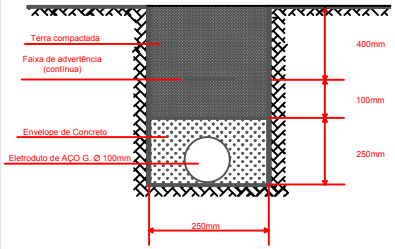

FAIXA DE ADVERTÊNCIA

NOTAS:

1. A FAIXA DE ADVERTÊNCIA DEVE SER DE PVC NA COR AMARELA, NOME DA ENERGISA NA COR PRETA E ALERTA NA COR VERMELHA.
2- UTILIZAR fck=75kgf/cm PARA ENVELOPE DE CONCRETO.

INSTALAÇÃO DO CABO UNIPOLAR DE 25mm² EM ELETRODUTO ENVELOPADO COM CONCRETO.

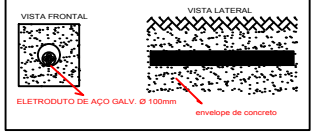

NOTAS:

1- Aterrar as todas as partes metálicas não energizadas c/cabo de cobre nu de 50mm²
2- Haste de aterramento cobreada Ø5/8"x2400mm
3- Usar p/conexão conector tipo gtdu
4- Cabo unipolar de 25mm² - 15KV -EPR tipo eprotenax em eletroduto envelopado-
5- As tampas das caixas devem ser de ferro e lacradas, conforme norma NDU-002.

DETALHE DA CAIXA DE PASSAGEM: CP-03

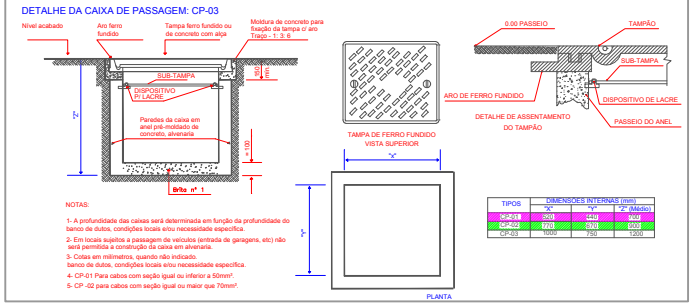

TIPOS	DIMENSÕES INTERNAS (mm)		
	"X"	"Y"	"Z" (Médio)
CP-01	300	440	700
CP-02	470	610	900
CP-03	1000	750	1200

NOTAS:

1- A profundidade das caixas será determinada em função da profundidade do banco de dutos, condições locais e/ou necessidade específica.
2- Em locais sujeitos a passagem de veículos (entrada de garagens, etc) não será permitida a construção da caixa em alvenaria.
3- Cotas em milímetros, quando não indicado.
banco de dutos, condições locais e/ou necessidade específica.
4- CP-01 Para cabos com seção igual ou inferior a 50mm².
5- CP -02 para cabos com seção igual ou maior que 70mm².

DETALHE DA MALHA DE ATERRAMENTO:

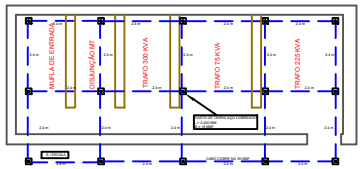

DIAGRAMA UNIFILAR

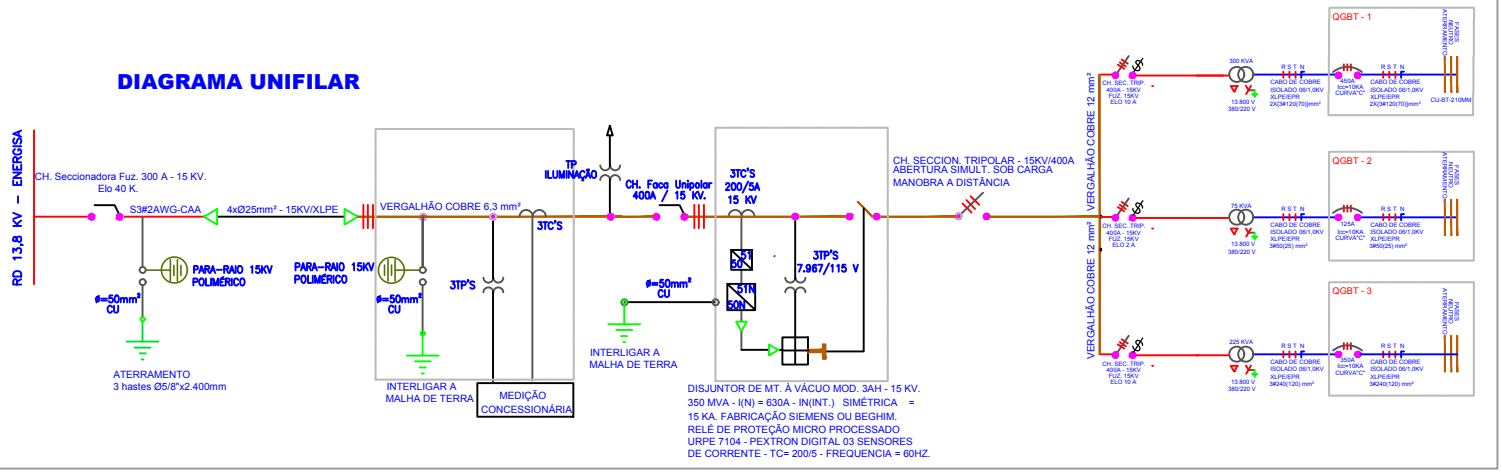

PROJETO ELÉTRICO EM MÉDIA TENSÃO
SUBESTAÇÃO ABRIGADA - 600 KVA

Proprietário: ASSEMBLÉIA LEGISLATIVA DA PARAÍBA		N. da Prancha: 1/2
Local: PÇA. JOÃO PESSOA SN. JOÃO PESSOA - PB.	Desenhos: SUBESTAÇÃO ABRIGADA PORTA METÁLICA GERAÇÃO DE ENERGIA DETALHES CONSTRUTIVOS	ESCALA: COTAS
DATA: JANEIRO DE 2018	PROJETO: MARCOS ROGÉRIO C. ARRUDA ENG. ELETRICISTA: CREA 1.801.423.519 MATRÍCULA: 270.516-8	